LightED

MANUAL DE INSTRUCCIONES
INSTRUCTION MANUAL

BOSCO

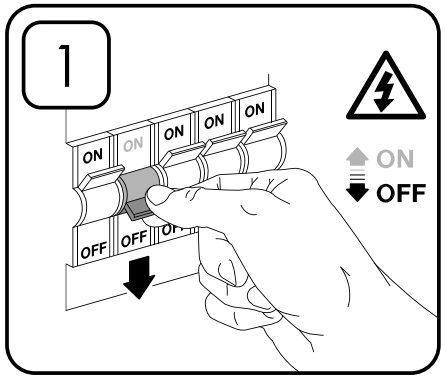

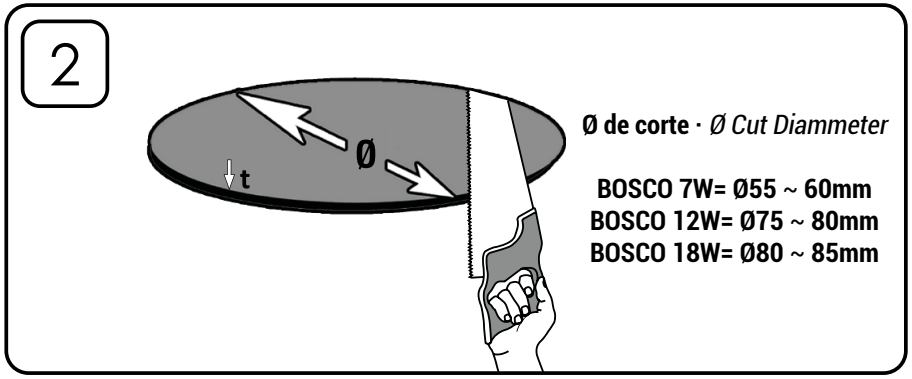

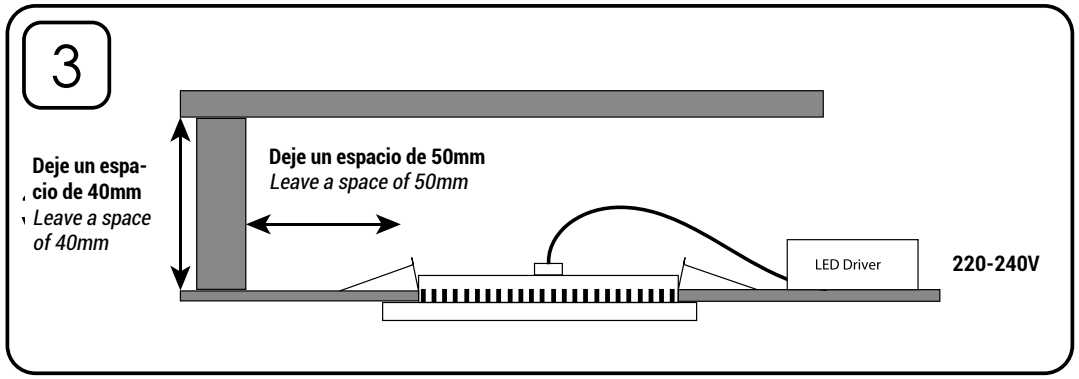

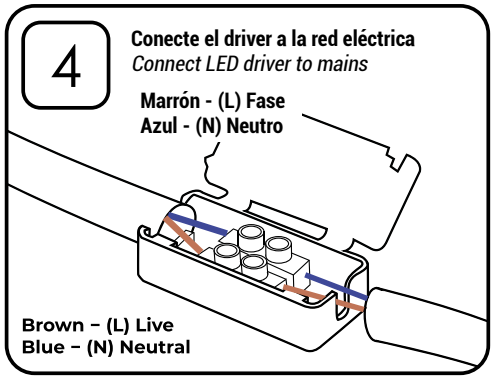

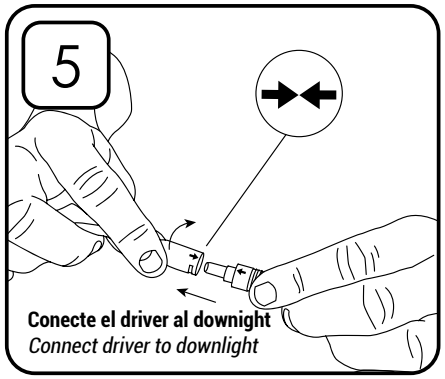

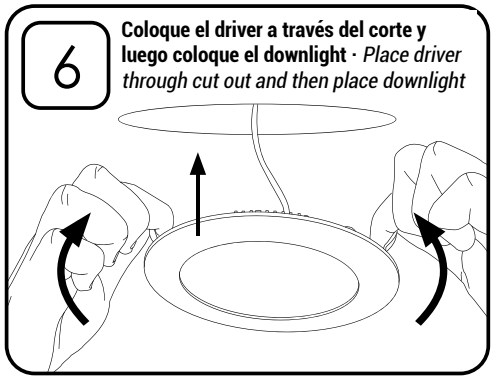

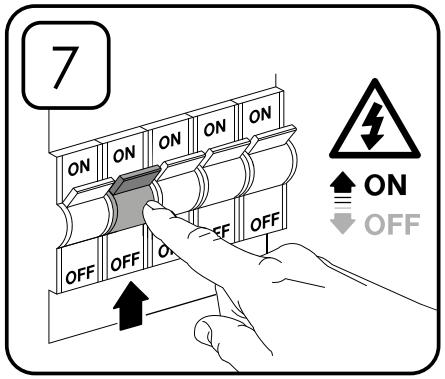

CE

ANTONIO LÓPEZ GARRIDO, S.A.